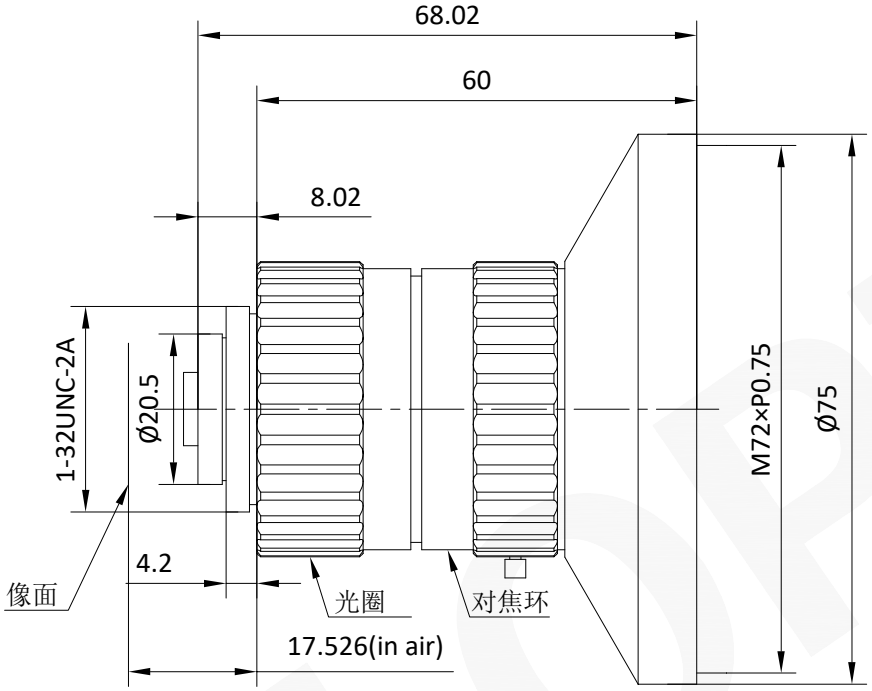

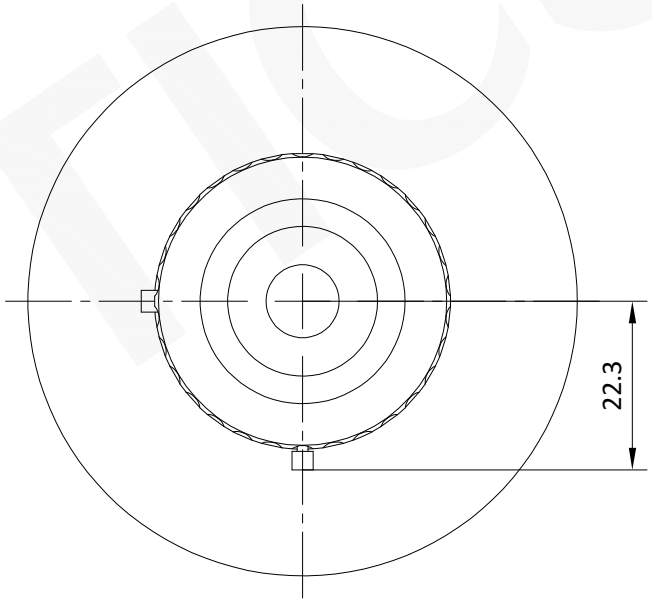

注：
1：本图仅供参考,禁止使用本图加工生产.
2：图纸细节如有更改不再另行通知.

GU OPTICS	联合光科（上海）技术有限公司				
名称	4.5mm 1/1.8" F1.6 6M 定焦镜头				
产品编号	600154	单位	mm		版本V00