注释：
1. 光学材料：熔融石英（JGS1）
2. 输入光束波长：515nm
3. 输入光束直径：7mm
4. 输出光斑形状：方形
5. 输出光斑尺寸(EFL=100mm)：24×24μm
6. 镀膜：未镀膜
7. 倒边：0.2mm×45°

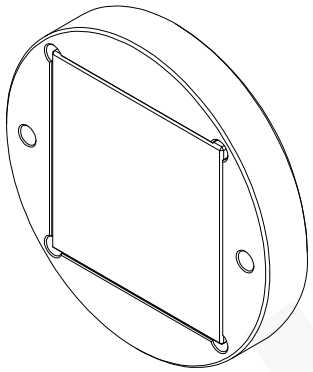

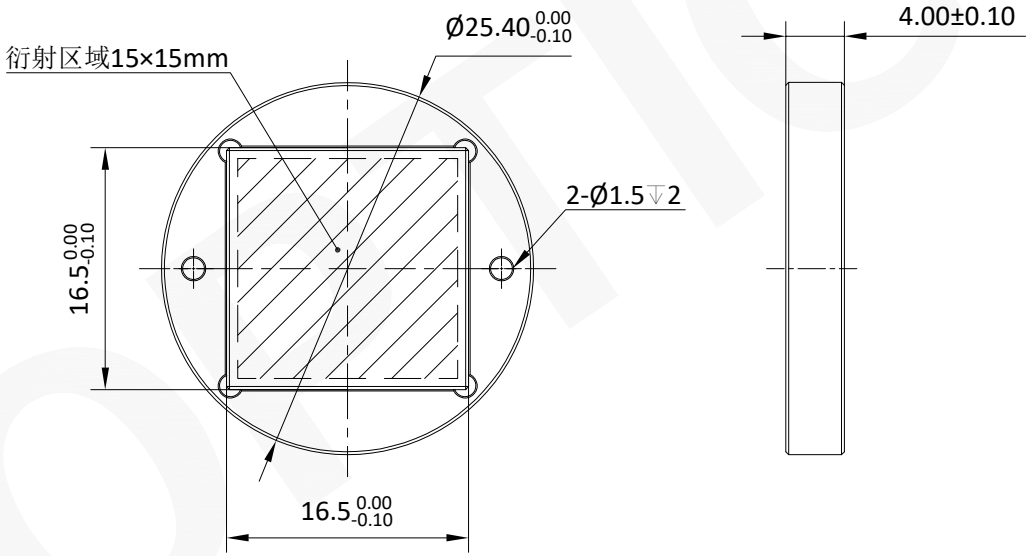

注：
1：本图仅供参考,禁止使用本图加工生产.
2：产品由联合光科与兴隆湖实验室联合开发.
3：图纸细节如有更改不再另行通知.

GU OPTICS	联合光科（上海）技术有限公司				
名称	平顶光整形器 λ=515nm 方形光斑 光斑尺寸(EFL=100mm):24×24μm				
产品编号	388540	单位	mm		版本V01