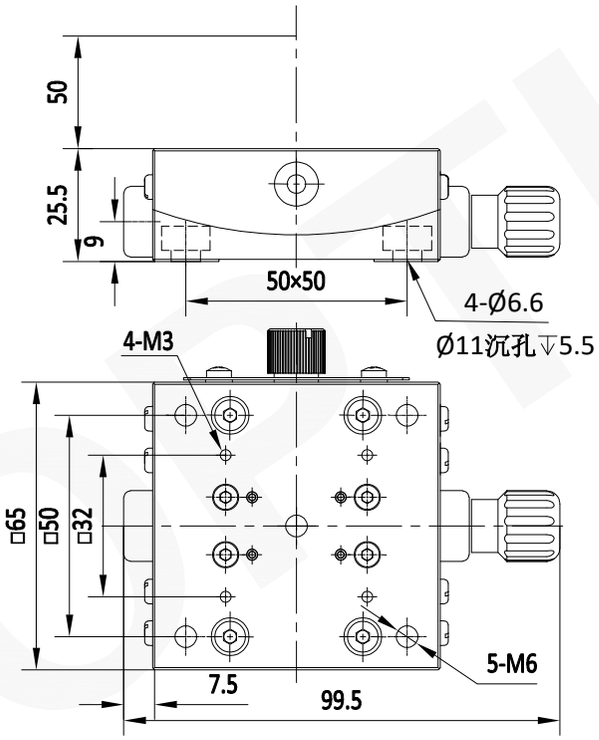

注：
1：本图仅供参考,禁止使用本图加工生产.
2：图纸细节如有更改不再另行通知.

GU OPTICS	联合光科（上海）技术有限公司			
名称	65x65mm 单轴倾斜平台（弧型导轨）±15°			
产品编号	518571	单位	mm	