注释：
1.材料：紫外熔融石英（JGS1）
2.设计波长：587.6nm
3.有效焦距：12.70±2%mm
4.后焦距：9.38mm
5.透镜定心误差：3～5arcmin
6.镀膜：未镀膜
7.倒边：0.2mm×45°

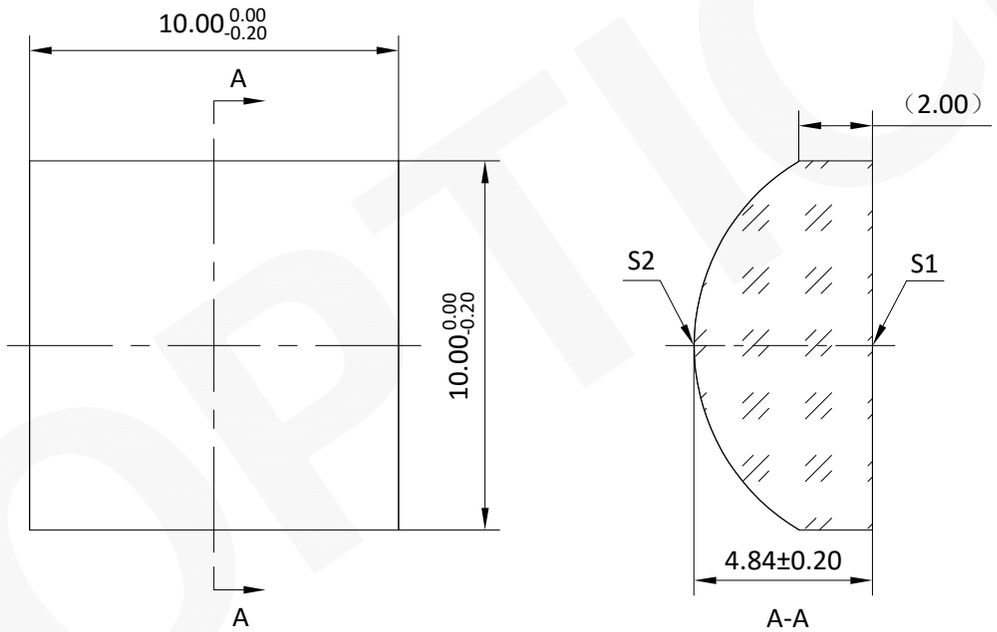

注：
1：本图仅供参考,禁止使用本图加工生产.
2：图纸细节如有更改不再另行通知.

表面编号	S1	S2
形状	平面	凸柱面
曲率半径	无穷	5.82
通光孔径	9×9	9×9
光洁度	20-10	20-10

GU OPTICS	联合光科（上海）技术有限公司				
名称	平凸柱面透镜 10.0x10.0mm F=12.70mm 未镀膜				
产品编号	155264	单位	mm		版本V01