注释：
1.材料：紫外熔融石英（JGS1）
2.设计波长：587.6nm
3.有效焦距：-200.00±2%mm
4.后焦距：-201.39mm
5.透镜定心误差：3～5arcmin
6.镀膜：未镀膜
7.倒边：0.2mm×45°

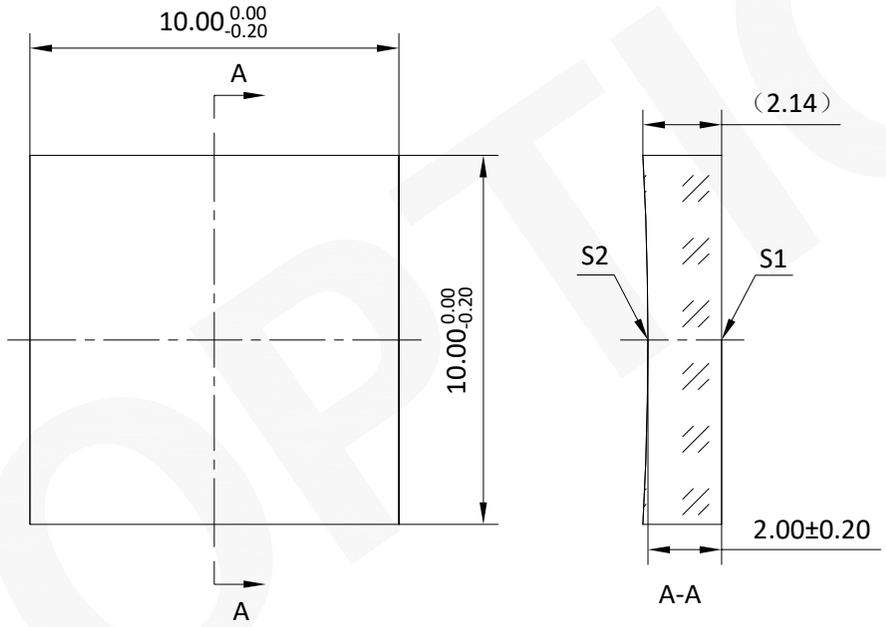


注：
1：本图仅供参考,禁止使用本图加工生产.
2：图纸细节如有更改不再另行通知.

| 表面编号 | S1 | S2 |
|---|---|---|
| 形状 | 平面 | 凹柱面 |
| 曲率半径 | 无穷 | 91.70 |
| 通光孔径 | 9×9 | 9×9 |
| 光洁度 | 20-10 | 20-10 |

| | | | | | |
|---|---|---|---|---|---|
| GU OPTICS | 联合光科（上海）技术有限公司 | | | | |
| 名称 | 平凹柱面透镜 10.0x10.0mm F=-200.00mm 未镀膜 | | | | |
| 产品编号 | 155472 | 单位 | mm | | 版本V01 |