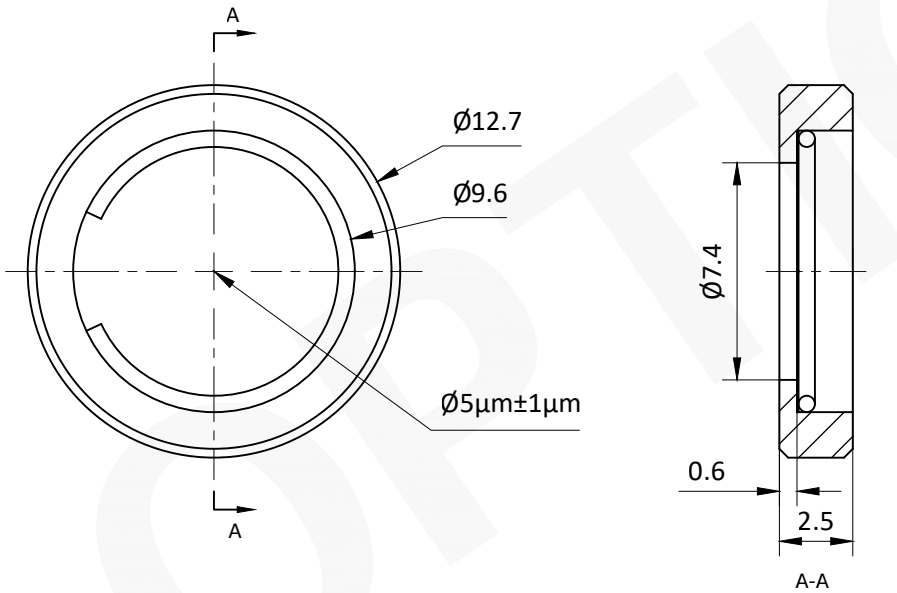

注：
1：本图仅供参考,禁止使用本图加工生产.
2：图纸细节如有更改不再另行通知.

GU OPTICS	联合光科（上海）技术有限公司				
名称	封装钨材质精密针孔 Φ5μm 外径Φ12.7mm				
产品编号	531330	单位	mm		版本V00

GU OPTICS