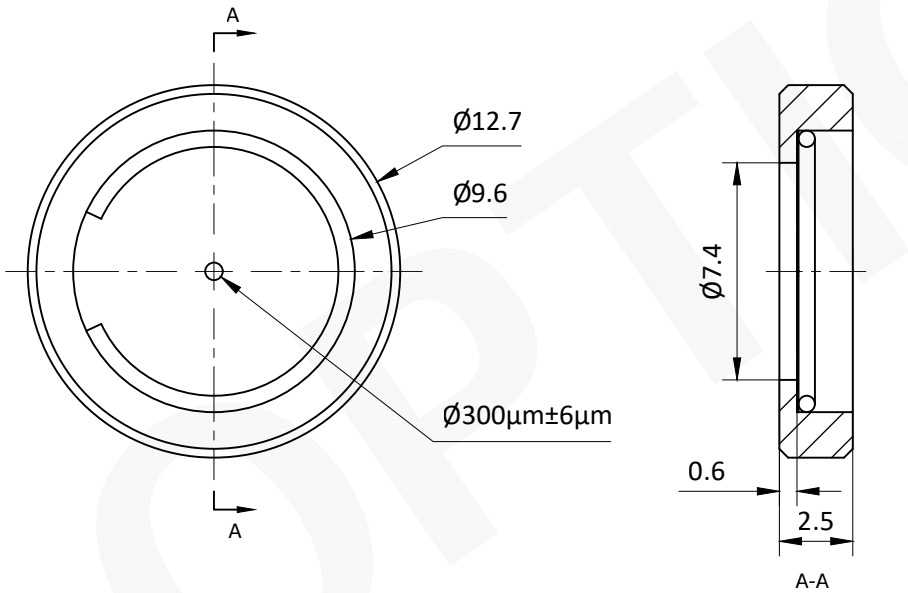


注：
1：本图仅供参考,禁止使用本图加工生产.
2：图纸细节如有更改不再另行通知.

| GU OPTICS | 联合光科（上海）技术有限公司 | | | | |
|---|---|---|---|---|---|
| 名称 | 封装钨材质精密针孔 Φ300μm 外径Φ12.7mm | | | | |
| 产品编号 | 531342 | 单位 | mm | | 版本V00 |

GU OPTICS