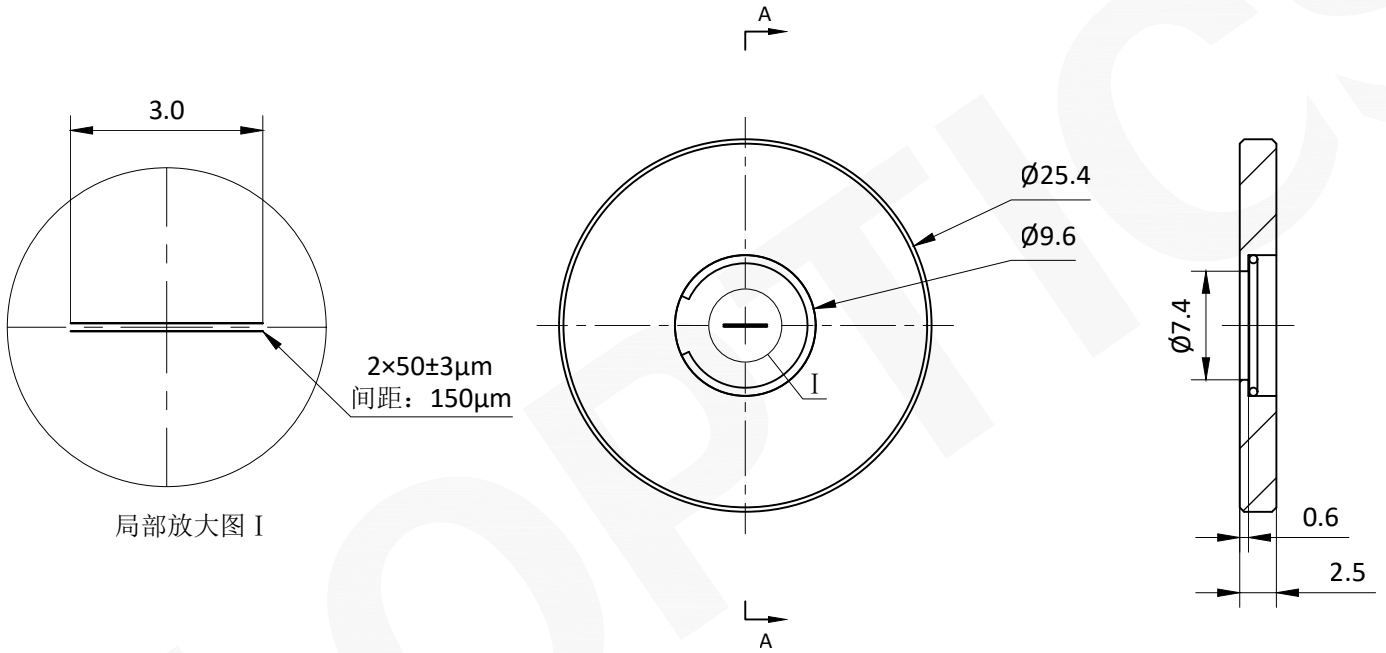

注：
1：本图仅供参考,禁止使用本图加工生产.
2：图纸细节如有更改不再另行通知.

GU OPTICS	联合光科（上海）技术有限公司				
名称	精密双狭缝 宽度50±3μm 长度3mm 外径Φ25.4mm 缝间距150μm				
产品编号	531444	单位	mm		版本V00

GU OPTICS