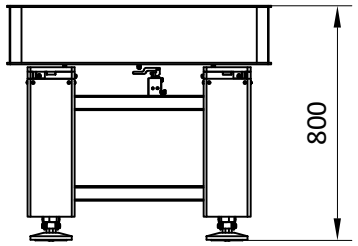

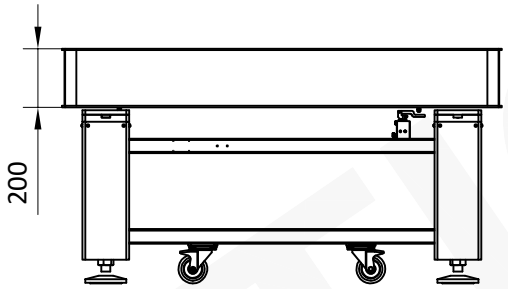

局部放大视图 I

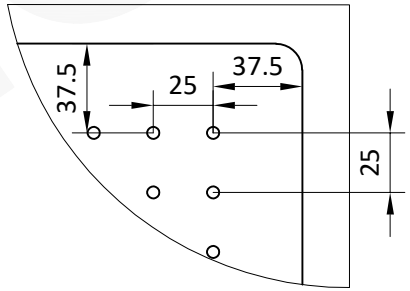

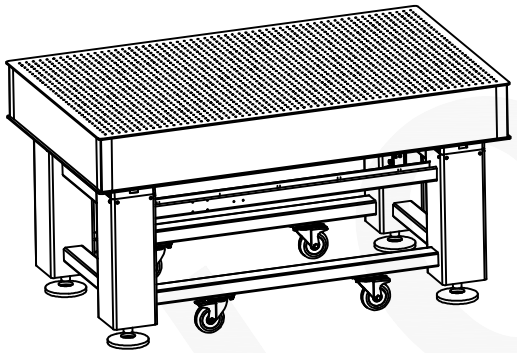

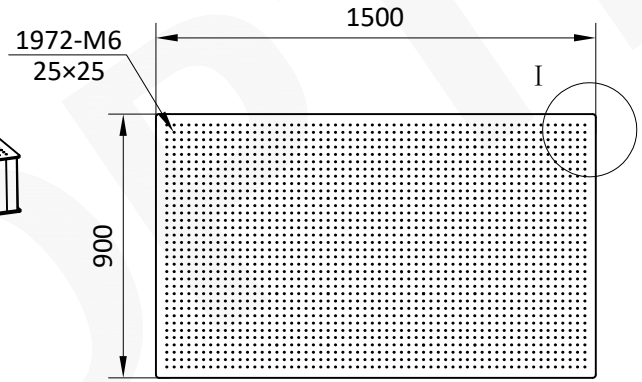

注：
1：本图仅供参考,禁止使用本图加工生产.
2：图纸细节如有更改不再另行通知.

GU OPTICS	联合光科（上海）技术有限公司				
名称	三线摆式气浮光学平台 整体规格=1500×900×800mm 台面厚度=200mm				
产品编号	530276	单位	mm		版本V00